Łożysko baryłkowe 23136 CE4S11 NSK

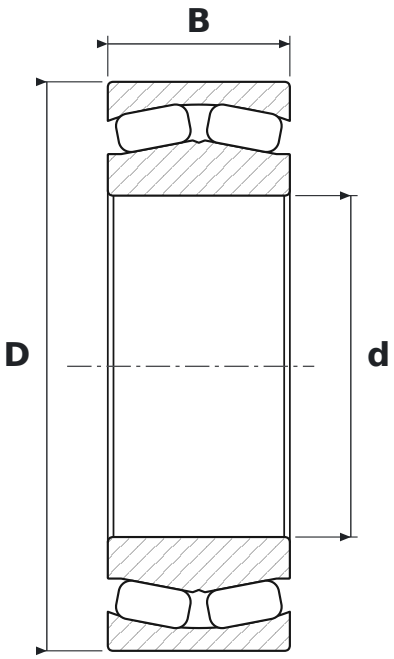

WYMIARY

d	średnica wewnętrzna	**180 mm**
D	średnica zewnętrzna	**300 mm**
B	szerokość	**96 mm**

CO ZNACZY OZNACZENIE 23136 CE4S11

C	pływający pierścień prowadzący, koszyk stalowy tłoczony
E4	rowek i otwory smarowe w pierścieniu zewnętrznym
S11	stabilizacja wymiarowa do +200 °C

PARAMETRY

Producent	**NSK**
Symbol producenta	**23136 CE4S11**
Elementy toczne	**łożysko baryłkowe dwurzędowe**