Łożysko baryłkowe 23136 CCK/W33 SKF

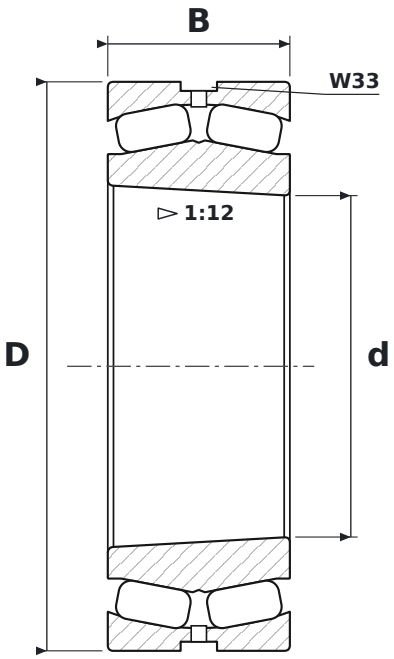

WYMIARY

d	średnica wewnętrzna	**180 mm**
D	średnica zewnętrzna	**300 mm**
B	szerokość	**96 mm**

CO ZNACZY OZNACZENIE 23136 CCK/W33

CC	pierścień wewnętrzny bez obrzeży, pierścień prowadzący centrowany na pierścieniu wewnętrznym, dwa koszyki stalowe tłoczone
K	otwór stożkowy, zbieżność 1:12
W33	rowek i otwory smarowe w pierścieniu zewnętrznym

PARAMETRY

Producent	**SKF**
Symbol producenta	**23136 CCK/W33**
Elementy toczne	**łożysko baryłkowe dwurzędowe**
Masa	**26,5 kg**