Spherical roller bearing 23156-BE-XL-C4 FAG

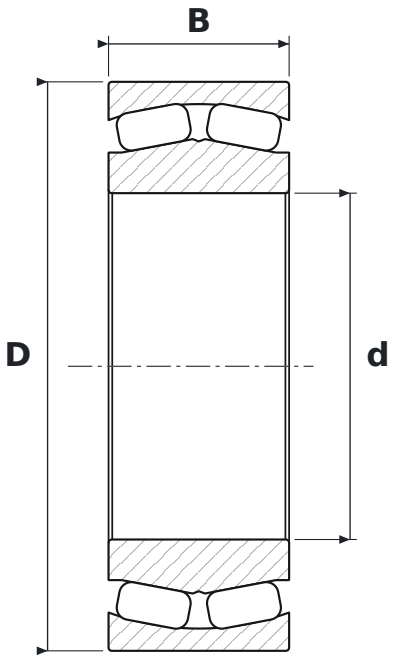

DIMENSIONS

d	bore diameter	**280 mm**
D	outside diameter	**460 mm**
B	width	**146 mm**

WHAT 23156-BE-XL-C4 MEANS

BE	40° contact angle, reinforced design
XL	jakość X-life – mniejsza chropowatość i większa dokładność geometryczna bieżni, wyższa nośność i trwałość
C4	large radial clearance

SPECIFICATIONS

Manufacturer	**FAG**
Manufacturer designation	**23156-BE-XL-C4**
Rolling elements	**double-row spherical roller bearing**