Łożysko baryłkowe 23156 CCK/W33 SKF

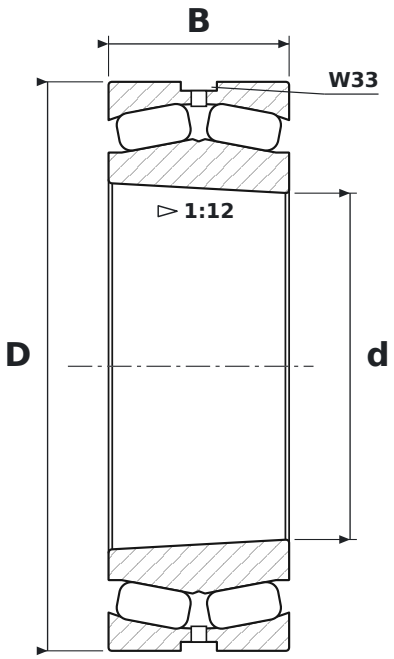

WYMIARY

d	średnica wewnętrzna	**280 mm**
D	średnica zewnętrzna	**460 mm**
B	szerokość	**146 mm**

CO ZNACZY OZNACZENIE 23156 CCK/W33

CC	pierścień wewnętrzny bez obrzeży, pierścień prowadzący centrowany na pierścieniu wewnętrznym, dwa koszyki stalowe tłoczone
K	otwór stożkowy, zbieżność 1:12
W33	rowek i otwory smarowe w pierścieniu zewnętrznym

PARAMETRY

Producent	**SKF**
Symbol producenta	**23156 CCK/W33**
Elementy toczne	**łożysko baryłkowe dwurzędowe**