Łożysko baryłkowe 23156-BE-XL-K-C3 FAG

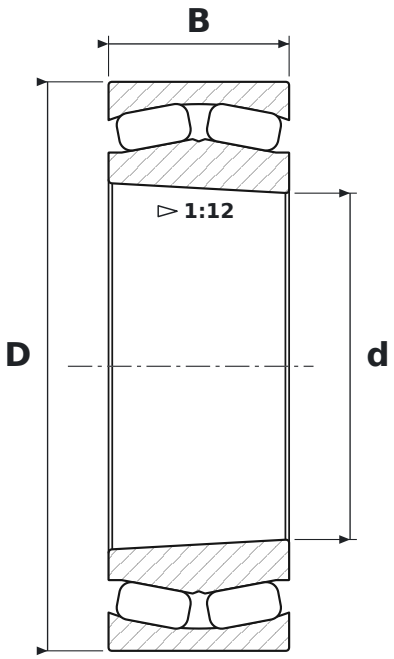

WYMIARY

d	średnica wewnętrzna	**280 mm**
D	średnica zewnętrzna	**460 mm**
B	szerokość	**146 mm**

CO ZNACZY OZNACZENIE 23156-BE-XL-K-C3

BE	kąt działania 40°, wykonanie wzmocnione
XL	jakość X-life – mniejsza chropowatość i większa dokładność geometryczna bieżni, wyższa nośność i trwałość
K	otwór stożkowy, zbieżność 1:12
C3	luz promieniowy zwiększony

PARAMETRY

Producent	**FAG**
Symbol producenta	**23156-BE-XL-K-C3**
Elementy toczne	**łożysko baryłkowe dwurzędowe**
Masa	**93,2 kg**