Spherical roller bearing 23218 CCK/W33 SKF

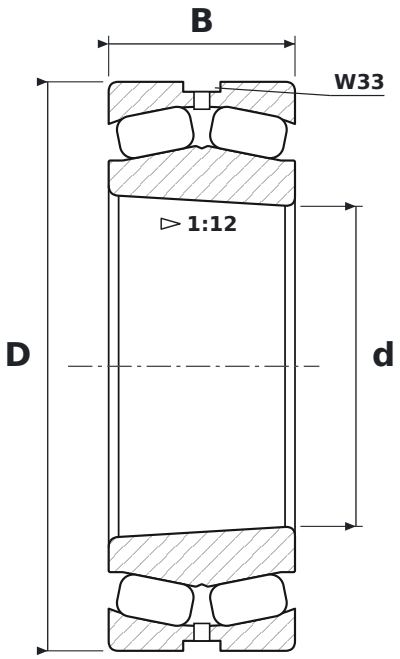

DIMENSIONS

d	bore diameter	**90 mm**
D	outside diameter	**160 mm**
B	width	**52.4 mm**

WHAT 23218 CCK/W33 MEANS

CC	pierścień wewnętrzny bez obrzeży, pierścień prowadzący centrowany na pierścieniu wewnętrznym, dwa koszyki stalowe tłoczone
K	tapered bore, taper 1:12
W33	lubrication groove and holes in the outer ring

SPECIFICATIONS

Manufacturer	**SKF**
Manufacturer designation	**23218 CCK/W33**
Rolling elements	**double-row spherical roller bearing**