Łożysko baryłkowe 23218 EAKW33 NTN

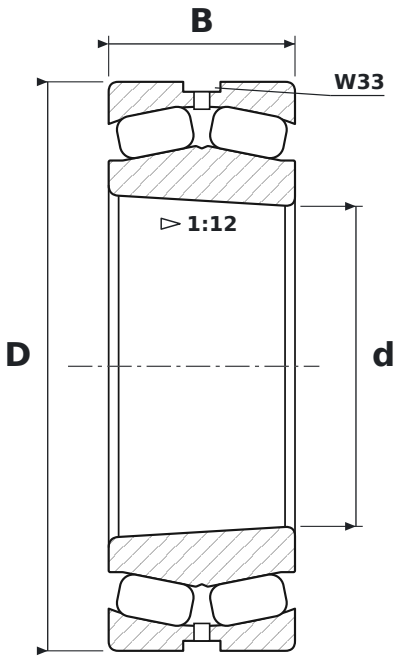

WYMIARY

d	średnica wewnętrzna	**90 mm**
D	średnica zewnętrzna	**160 mm**
B	szerokość	**52,4 mm**

CO ZNACZY OZNACZENIE 23218 EAKW33

EA	koszyk stalowy tłoczony, wykonanie wzmocnione (NSK)
K	otwór stożkowy, zbieżność 1:12
W33	rowek i otwory smarowe w pierścieniu zewnętrznym

PARAMETRY

Producent	**NTN**
Symbol producenta	**23218 EAKW33**
Elementy toczne	**łożysko baryłkowe dwurzędowe**
Masa	**4,29 kg**