Łożysko baryłkowe 23226 EXQW33K NACHI

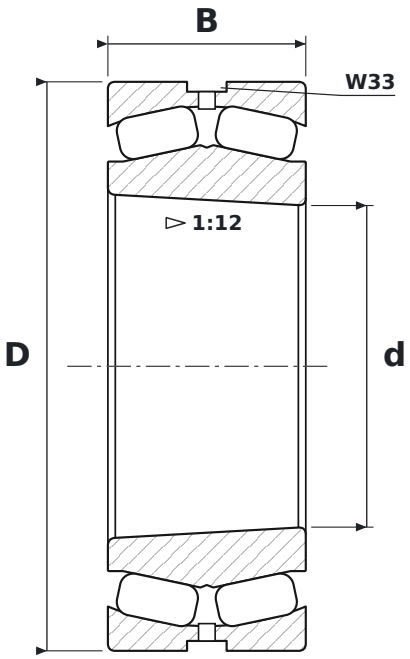

WYMIARY

d	średnica wewnętrzna	**130 mm**
D	średnica zewnętrzna	**230 mm**
B	szerokość	**80 mm**

CO ZNACZY OZNACZENIE 23226 EXQW33K

EXQ	wykonanie o zwiększonej nośności (EX) i zwiększonej nośności osiowej oraz prędkości (Q): koszyk stalowy tłoczony, pływający pierścień prowadzący, stabilizacja cieplna do +200 °C
W33	rowek i otwory smarowe w pierścieniu zewnętrznym
K	otwór stożkowy, zbieżność 1:12

PARAMETRY

Producent	**NACHI**
Symbol producenta	**23226 EXQW33K**
Elementy toczne	**łożysko baryłkowe dwurzędowe**