Łożysko baryłkowe 23230-CE-K-C3-W33 NKE

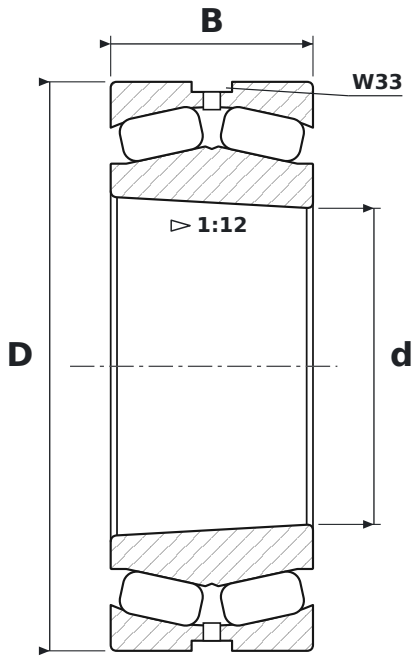

WYMIARY

d	średnica wewnętrzna	**150 mm**
D	średnica zewnętrzna	**270 mm**
B	szerokość	**96 mm**

CO ZNACZY OZNACZENIE 23230-CE-K-C3-W33

CE	wykonanie z symetrycznymi baryłkami, koszyk stalowy tłoczony
K	otwór stożkowy, zbieżność 1:12
C3	luz promieniowy zwiększony
W33	rowek i otwory smarowe w pierścieniu zewnętrznym

PARAMETRY

Producent	**NKE**
Symbol producenta	**23230-CE-K-C3-W33**
Elementy toczne	**łożysko baryłkowe dwurzędowe**