Łożysko baryłkowe 23232 RKW33 KOYO

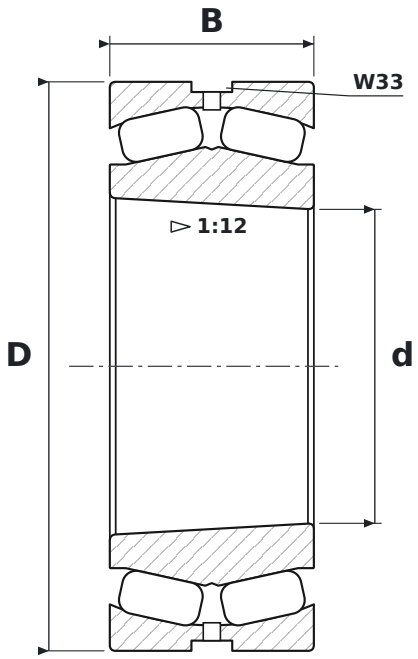

WYMIARY

d	średnica wewnętrzna	**160 mm**
D	średnica zewnętrzna	**290 mm**
B	szerokość	**104 mm**

CO ZNACZY OZNACZENIE 23232 RKW33

R	baryłki asymetryczne, koszyk masywny (obrabiany)
K	otwór stożkowy, zbieżność 1:12
W33	rowek i otwory smarowe w pierścieniu zewnętrznym

PARAMETRY

Producent	**KOYO**
Symbol producenta	**23232 RKW33**
Elementy toczne	**łożysko baryłkowe dwurzędowe**