Łożysko baryłkowe 23236 RKW33C3 KOYO

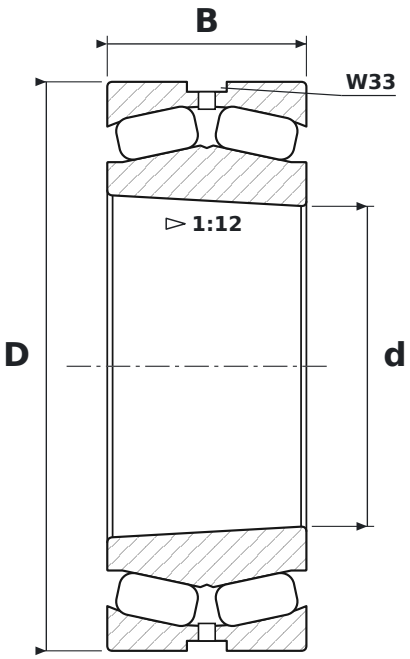

WYMIARY

d	średnica wewnętrzna	**180 mm**
D	średnica zewnętrzna	**320 mm**
B	szerokość	**112 mm**

CO ZNACZY OZNACZENIE 23236 RKW33C3

R	baryłki asymetryczne, koszyk masywny (obrabiany)
K	otwór stożkowy, zbieżność 1:12
W33	rowek i otwory smarowe w pierścieniu zewnętrznym
C3	luz promieniowy zwiększony

PARAMETRY

Producent	**KOYO**
Symbol producenta	**23236 RKW33C3**
Elementy toczne	**łożysko baryłkowe dwurzędowe**