# Spherical roller bearing 23328-E1A-XL-MA1-T41A FAG

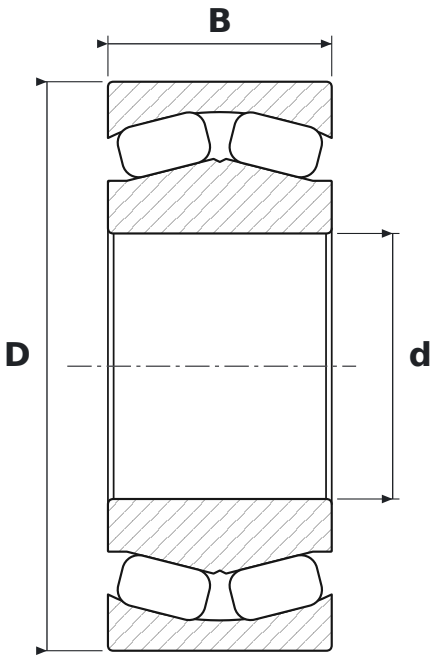


## DIMENSIONS

| | | |
|---|---|---|
| **d** | bore diameter | **140 mm** |
| **D** | outside diameter | **300 mm** |
| **B** | width | **118 mm** |

## WHAT 23328-E1A-XL-MA1-T41A MEANS

| | |
|---|---|
| **E1A** | wykonanie o zwiększonej nośności E1 z masywnym koszykiem mosiężnym (M albo MB1) |
| **XL** | jakość X-life – mniejsza chropowatość i większa dokładność geometryczna bieżni, wyższa nośność i trwałość |
| **T41A** | wykonanie do maszyn wibracyjnych: zawężone tolerancje otworu i średnicy zewnętrznej, luz promieniowy C4, stabilność wymiarowa do +200 °C |

## SPECIFICATIONS

| | |
|---|---|
| Manufacturer | **FAG** |
| Manufacturer designation | **23328-E1A-XL-MA1-T41A** |
| Rolling elements | **double-row spherical roller bearing** |