Spherical roller bearing 24030-BE-XL-K30-C3 FAG

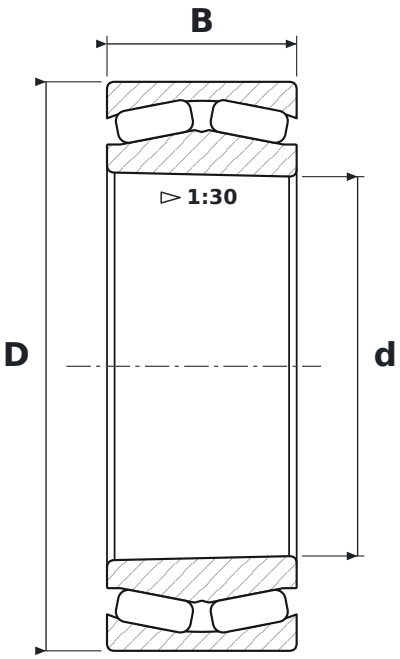

DIMENSIONS

d	bore diameter	**150 mm**
D	outside diameter	**225 mm**
B	width	**75 mm**

WHAT 24030-BE-XL-K30-C3 MEANS

BE	40° contact angle, reinforced design
XL	jakość X-life – mniejsza chropowatość i większa dokładność geometryczna bieżni, wyższa nośność i trwałość
K30	tapered bore, taper 1:30
C3	radial clearance greater than normal

SPECIFICATIONS

Manufacturer	**FAG**
Manufacturer designation	**24030-BE-XL-K30-C3**
Rolling elements	**double-row spherical roller bearing**