Łożysko baryłkowe 24030-CE-K30-C3-W33 NKE

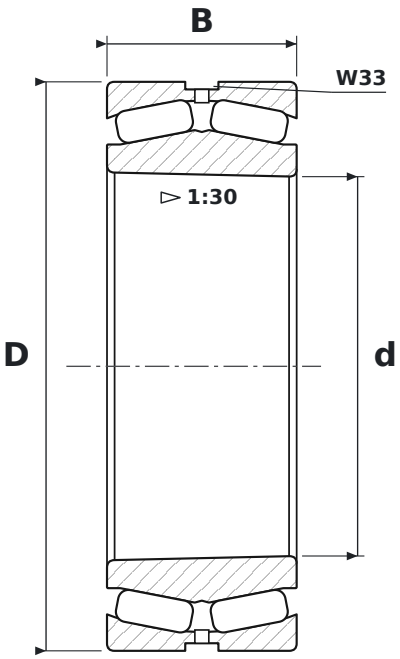

WYMIARY

d	średnica wewnętrzna	**150 mm**
D	średnica zewnętrzna	**225 mm**
B	szerokość	**75 mm**

CO ZNACZY OZNACZENIE 24030-CE-K30-C3-W33

CE	wykonanie z symetrycznymi baryłkami, koszyk stalowy tłoczony
K30	otwór stożkowy, zbieżność 1:30
C3	luz promieniowy zwiększony
W33	rowek i otwory smarowe w pierścieniu zewnętrznym

PARAMETRY

Producent	**NKE**
Symbol producenta	**24030-CE-K30-C3-W33**
Elementy toczne	**łożysko baryłkowe dwurzędowe**