Łożysko baryłkowe 24030 EXQW33C3 NACHI

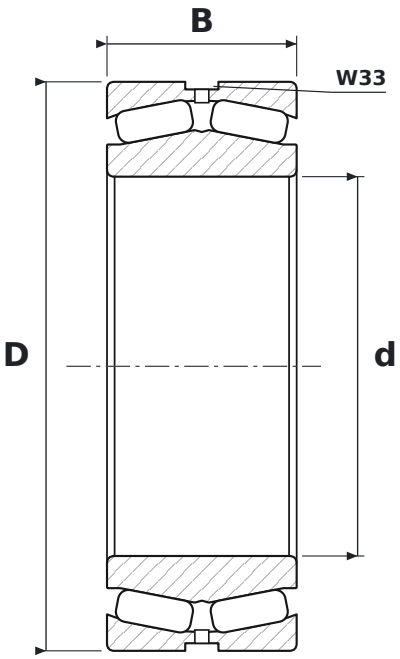

WYMIARY

d	średnica wewnętrzna	**150 mm**
D	średnica zewnętrzna	**225 mm**
B	szerokość	**75 mm**

CO ZNACZY OZNACZENIE 24030 EXQW33C3

EXQ	wykonanie o zwiększonej nośności (EX) i zwiększonej nośności osiowej oraz prędkości (Q): koszyk stalowy tłoczony, pływający pierścień prowadzący, stabilizacja cieplna do +200 °C
W33	rowek i otwory smarowe w pierścieniu zewnętrznym
C3	luz promieniowy zwiększony

PARAMETRY

Producent	**NACHI**
Symbol producenta	**24030 EXQW33C3**
Elementy toczne	**łożysko baryłkowe dwurzędowe**