Łożysko baryłkowe 24032-CE-C3-W33 NKE

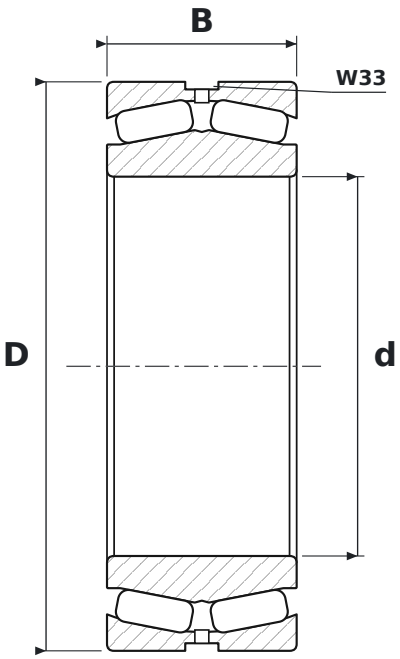

WYMIARY

d	średnica wewnętrzna	**160 mm**
D	średnica zewnętrzna	**240 mm**
B	szerokość	**80 mm**

CO ZNACZY OZNACZENIE 24032-CE-C3-W33

CE	wykonanie z symetrycznymi baryłkami, koszyk stalowy tłoczony
C3	luz promieniowy zwiększony
W33	rowek i otwory smarowe w pierścieniu zewnętrznym

PARAMETRY

Producent	**NKE**
Symbol producenta	**24032-CE-C3-W33**
Elementy toczne	**łożysko baryłkowe dwurzędowe**