Łożysko baryłkowe 24032 EJW33C3 TIMKEN

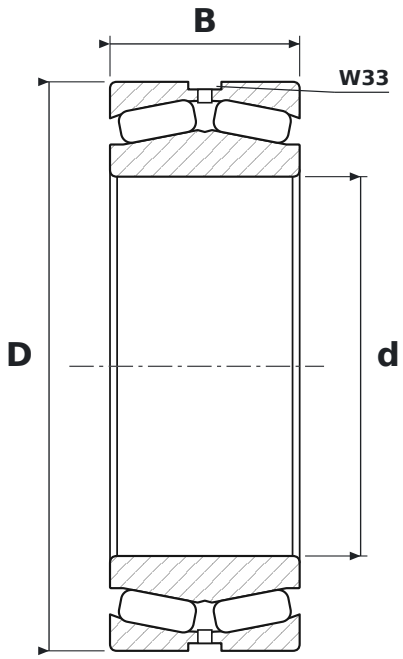

WYMIARY

d	średnica wewnętrzna	**160 mm**
D	średnica zewnętrzna	**240 mm**
B	szerokość	**80 mm**

CO ZNACZY OZNACZENIE 24032 EJW33C3

EJ	koszyk stalowy tłoczony (Timken)
W33	rowek i otwory smarowe w pierścieniu zewnętrznym
C3	luz promieniowy zwiększony

PARAMETRY

Producent	**TIMKEN**
Symbol producenta	**24032 EJW33C3**
Elementy toczne	**łożysko baryłkowe dwurzędowe**