Łożysko baryłkowe 24032 CCK30/C4W33 SKF

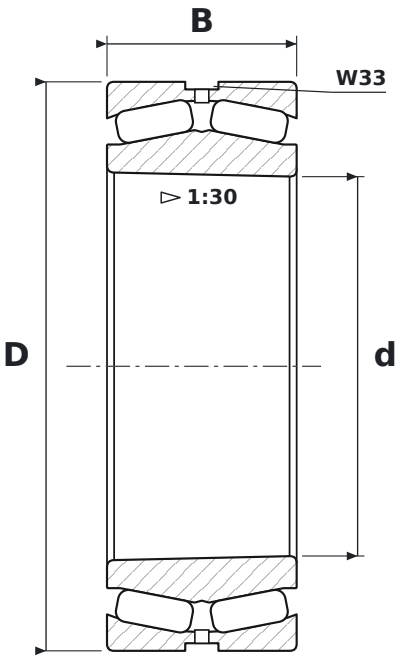

WYMIARY

d	średnica wewnętrzna	**160 mm**
D	średnica zewnętrzna	**240 mm**
B	szerokość	**80 mm**

CO ZNACZY OZNACZENIE 24032 CCK30/C4W33

CC	pierścień wewnętrzny bez obrzeży, pierścień prowadzący centrowany na pierścieniu wewnętrznym, dwa koszyki stalowe tłoczone
K30	otwór stożkowy, zbieżność 1:30
C4	luz promieniowy duży
W33	rowek i otwory smarowe w pierścieniu zewnętrznym

PARAMETRY

Producent	**SKF**
Symbol producenta	**24032 CCK30/C4W33**
Elementy toczne	**łożysko baryłkowe dwurzędowe**