Łożysko baryłkowe 24038 EJW33 TIMKEN

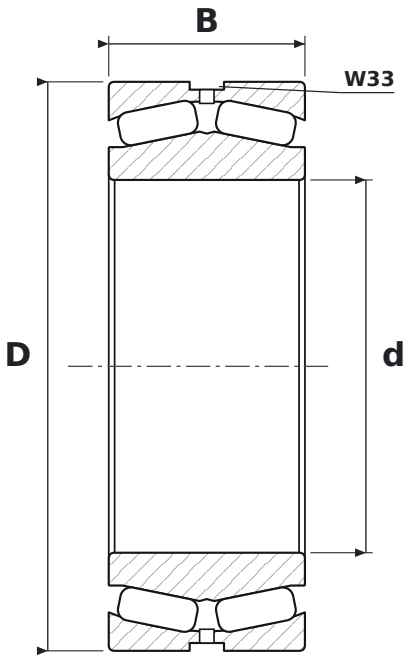

WYMIARY

d	średnica wewnętrzna	**190 mm**
D	średnica zewnętrzna	**290 mm**
B	szerokość	**100 mm**

CO ZNACZY OZNACZENIE 24038 EJW33

EJ	koszyk stalowy tłoczony (Timken)
W33	rowek i otwory smarowe w pierścieniu zewnętrznym

PARAMETRY

Producent	**TIMKEN**
Symbol producenta	**24038 EJW33**
Elementy toczne	**łożysko baryłkowe dwurzędowe**