Łożysko baryłkowe 24038 EJW33C3 TIMKEN

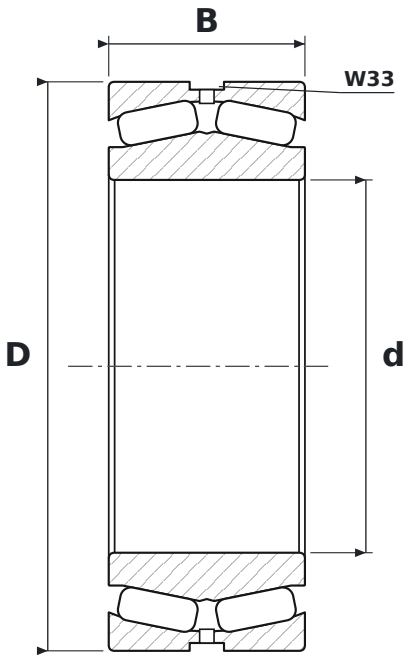

WYMIARY

d	średnica wewnętrzna	**190 mm**
D	średnica zewnętrzna	**290 mm**
B	szerokość	**100 mm**

CO ZNACZY OZNACZENIE 24038 EJW33C3

EJ	koszyk stalowy tłoczony (Timken)
W33	rowek i otwory smarowe w pierścieniu zewnętrznym
C3	luz promieniowy zwiększony

PARAMETRY

Producent	**TIMKEN**
Symbol producenta	**24038 EJW33C3**
Elementy toczne	**łożysko baryłkowe dwurzędowe**