Łożysko baryłkowe 24124 CE4C3 NSK

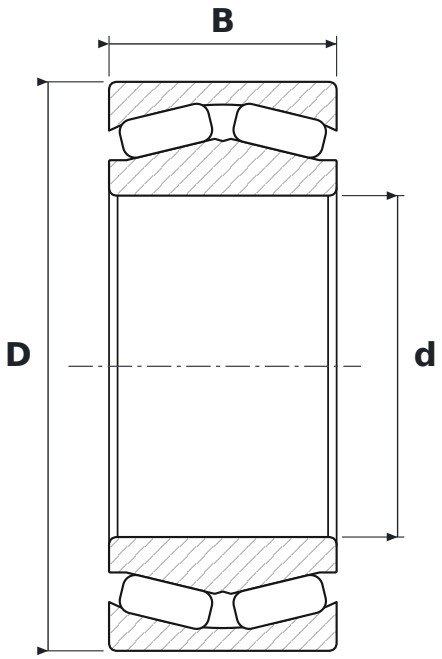

WYMIARY

d	średnica wewnętrzna	**120 mm**
D	średnica zewnętrzna	**200 mm**
B	szerokość	**80 mm**

CO ZNACZY OZNACZENIE 24124 CE4C3

C	pływający pierścień prowadzący, koszyk stalowy tłoczony
E4	rowek i otwory smarowe w pierścieniu zewnętrznym
C3	luz promieniowy zwiększony

PARAMETRY

Producent	**NSK**
Symbol producenta	**24124 CE4C3**
Elementy toczne	**łożysko baryłkowe dwurzędowe**