Spherical roller bearing 24124 CE4C3S11 NSK

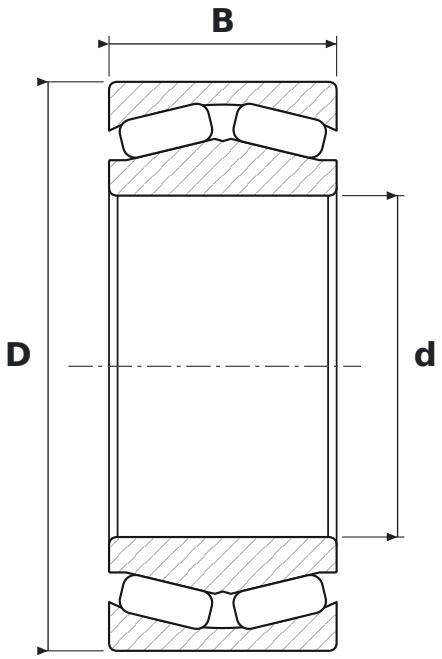

DIMENSIONS

d	bore diameter	**120 mm**
D	outside diameter	**200 mm**
B	width	**80 mm**

WHAT 24124 CE4C3S11 MEANS

C	pływający pierścień prowadzący, koszyk stalowy tłoczony
E4	rowek i otwory smarowe w pierścieniu zewnętrznym
C3	radial clearance greater than normal
S11	stabilizacja wymiarowa do +200 °C

SPECIFICATIONS

Manufacturer	**NSK**
Manufacturer designation	**24124 CE4C3S11**
Rolling elements	**double-row spherical roller bearing**