# Łożysko baryłkowe 24124 CE4S11 NSK

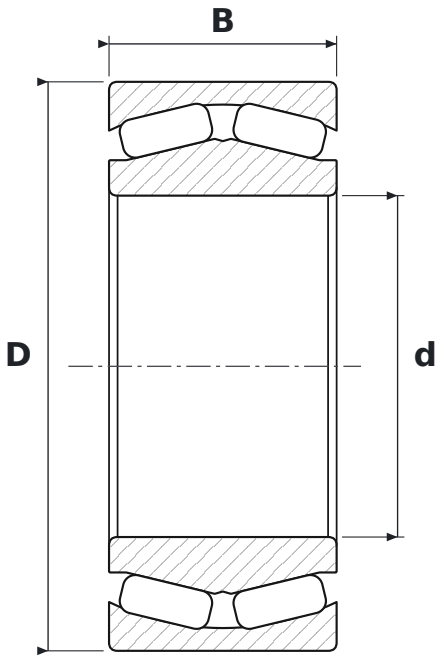


## WYMIARY

| | | |
|---|---|---|
| **d** | średnica wewnętrzna | **120 mm** |
| **D** | średnica zewnętrzna | **200 mm** |
| **B** | szerokość | **80 mm** |

## CO ZNACZY OZNACZENIE 24124 CE4S11

| | |
|---|---|
| **C** | pływający pierścień prowadzący, koszyk stalowy tłoczony |
| **E4** | rowek i otwory smarowe w pierścieniu zewnętrznym |
| **S11** | stabilizacja wymiarowa do +200 °C |

## PARAMETRY

| | |
|---|---|
| Producent | **NSK** |
| Symbol producenta | **24124 CE4S11** |
| Elementy toczne | **łożysko baryłkowe dwurzędowe** |