Łożysko baryłkowe 24124 EJW33 TIMKEN

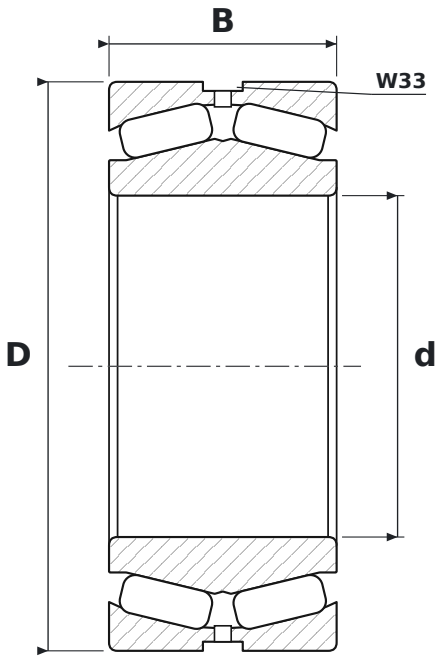

WYMIARY

d	średnica wewnętrzna	**120 mm**
D	średnica zewnętrzna	**200 mm**
B	szerokość	**80 mm**

CO ZNACZY OZNACZENIE 24124 EJW33

EJ	koszyk stalowy tłoczony (Timken)
W33	rowek i otwory smarowe w pierścieniu zewnętrznym

PARAMETRY

Producent	**TIMKEN**
Symbol producenta	**24124 EJW33**
Elementy toczne	**łożysko baryłkowe dwurzędowe**