Łożysko baryłkowe 24124 EJW33C3 TIMKEN

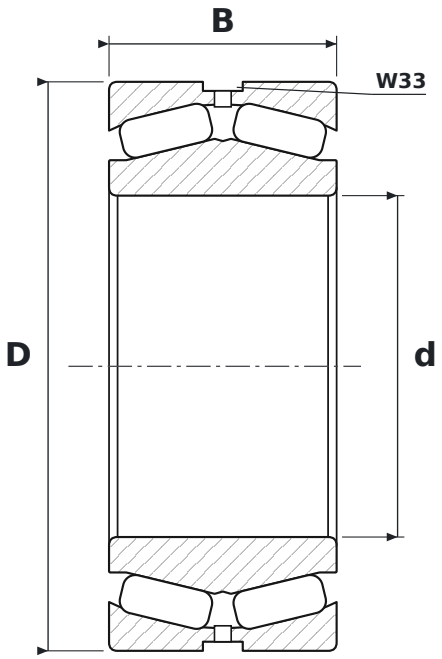

WYMIARY

d	średnica wewnętrzna	**120 mm**
D	średnica zewnętrzna	**200 mm**
B	szerokość	**80 mm**

CO ZNACZY OZNACZENIE 24124 EJW33C3

EJ	koszyk stalowy tłoczony (Timken)
W33	rowek i otwory smarowe w pierścieniu zewnętrznym
C3	luz promieniowy zwiększony

PARAMETRY

Producent	**TIMKEN**
Symbol producenta	**24124 EJW33C3**
Elementy toczne	**łożysko baryłkowe dwurzędowe**