CASTOMER

**DATASHEET**

# Spherical roller bearing 24124 EXQW33 NACHI

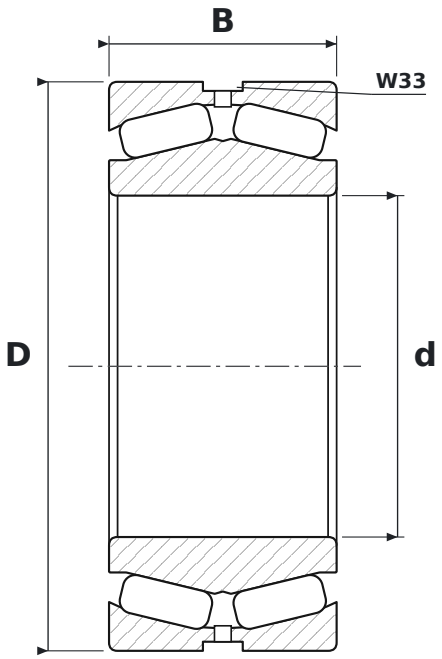


## DIMENSIONS

| | | |
|---|---|---|
| **d** | bore diameter | **120 mm** |
| **D** | outside diameter | **200 mm** |
| **B** | width | **80 mm** |

## WHAT 24124 EXQW33 MEANS

| | |
|---|---|
| **EXQ** | wykonanie o zwiększonej nośności (EX) i zwiększonej nośności osiowej oraz prędkości (Q): koszyk stalowy tłoczony, pływający pierścień prowadzący, stabilizacja cieplna do +200 °C |
| **W33** | rowek i otwory smarowe w pierścieniu zewnętrznym |

## SPECIFICATIONS

| | |
|---|---|
| Manufacturer | **NACHI** |
| Manufacturer designation | **24124 EXQW33** |
| Rolling elements | **double-row spherical roller bearing** |