Spherical roller bearing 24124-BE-XL-K30 FAG

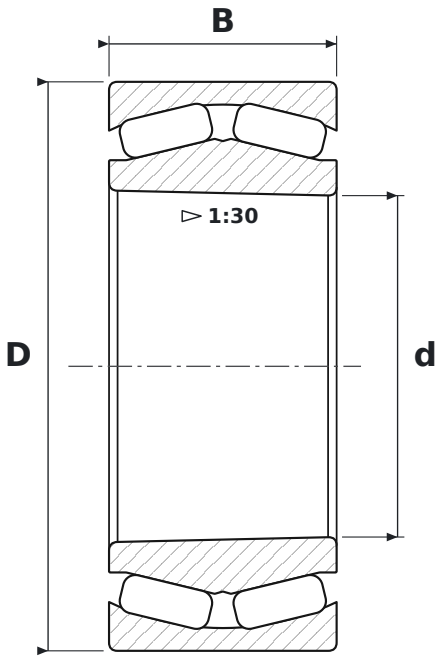

DIMENSIONS

d	bore diameter	**120 mm**
D	outside diameter	**200 mm**
B	width	**80 mm**

WHAT 24124-BE-XL-K30 MEANS

BE	40° contact angle, reinforced design
XL	jakość X-life – mniejsza chropowatość i większa dokładność geometryczna bieżni, wyższa nośność i trwałość
K30	tapered bore, taper 1:30

SPECIFICATIONS

Manufacturer	**FAG**
Manufacturer designation	**24124-BE-XL-K30**
Rolling elements	**double-row spherical roller bearing**