Łożysko baryłkowe 24124 CCK30/C4W33 SKF

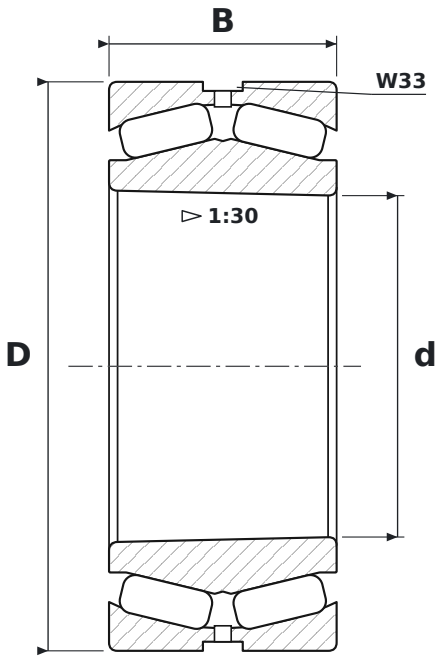

WYMIARY

d	średnica wewnętrzna	**120 mm**
D	średnica zewnętrzna	**200 mm**
B	szerokość	**80 mm**

CO ZNACZY OZNACZENIE 24124 CCK30/C4W33

CC	pierścień wewnętrzny bez obrzeży, pierścień prowadzący centrowany na pierścieniu wewnętrznym, dwa koszyki stalowe tłoczone
K30	otwór stożkowy, zbieżność 1:30
C4	luz promieniowy duży
W33	rowek i otwory smarowe w pierścieniu zewnętrznym

PARAMETRY

Producent	**SKF**
Symbol producenta	**24124 CCK30/C4W33**
Elementy toczne	**łożysko baryłkowe dwurzędowe**
Masa	**9,758 kg**