Łożysko baryłkowe 24124 RHW33C3 KOYO

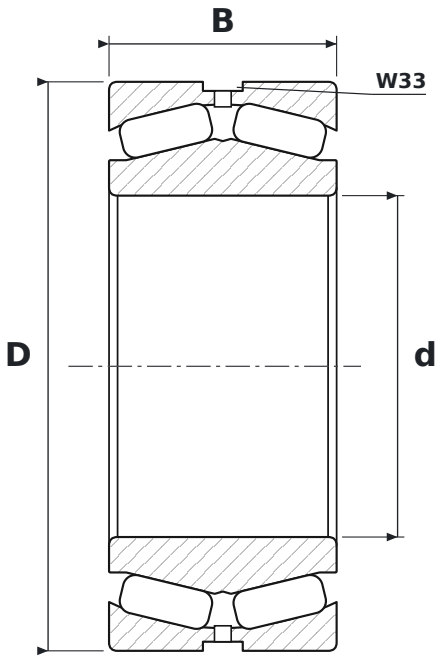

WYMIARY

d	średnica wewnętrzna	**120 mm**
D	średnica zewnętrzna	**200 mm**
B	szerokość	**80 mm**

PARAMETRY

Producent	**KOYO**
Symbol producenta	**24124 RHW33C3**
Elementy toczne	**łożysko baryłkowe dwurzędowe**
W33	**rowek i otwory smarowe w pierścieniu zewnętrznym**
C3	**luz promieniowy zwiększony**
Uszczelnienie	**otwarte – bez uszczelnień**