Łożysko baryłkowe 24128-BE-XL-K30 FAG

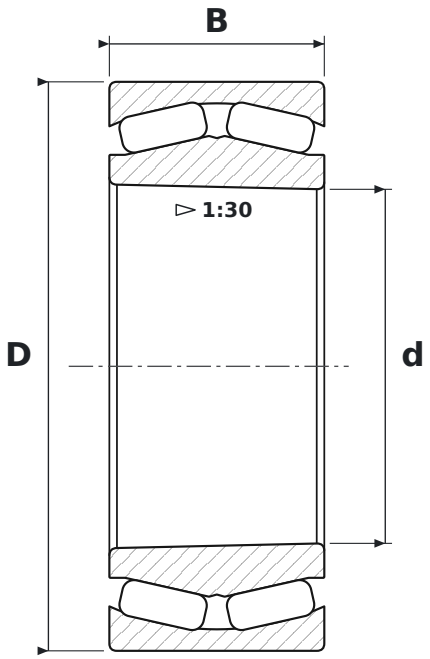

WYMIARY

d	średnica wewnętrzna	**140 mm**
D	średnica zewnętrzna	**225 mm**
B	szerokość	**85 mm**

CO ZNACZY OZNACZENIE 24128-BE-XL-K30

BE	kąt działania 40°, wykonanie wzmocnione
XL	jakość X-life – mniejsza chropowatość i większa dokładność geometryczna bieżni, wyższa nośność i trwałość
K30	otwór stożkowy, zbieżność 1:30

PARAMETRY

Producent	**FAG**
Symbol producenta	**24128-BE-XL-K30**
Elementy toczne	**łożysko baryłkowe dwurzędowe**