Łożysko baryłkowe 24130-BE-XL-K30-C3 FAG

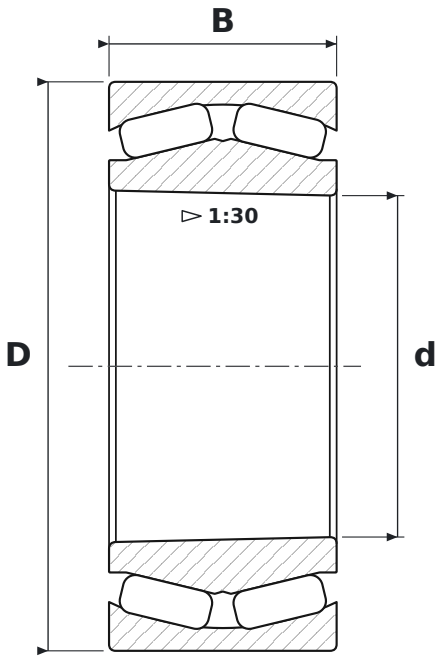

WYMIARY

d	średnica wewnętrzna	**150 mm**
D	średnica zewnętrzna	**250 mm**
B	szerokość	**100 mm**

CO ZNACZY OZNACZENIE 24130-BE-XL-K30-C3

BE	kąt działania 40°, wykonanie wzmocnione
XL	jakość X-life – mniejsza chropowatość i większa dokładność geometryczna bieżni, wyższa nośność i trwałość
K30	otwór stożkowy, zbieżność 1:30
C3	luz promieniowy zwiększony

PARAMETRY

Producent	**FAG**
Symbol producenta	**24130-BE-XL-K30-C3**
Elementy toczne	**łożysko baryłkowe dwurzędowe**