# Spherical roller bearing 24130-BE-XL-K30 FAG

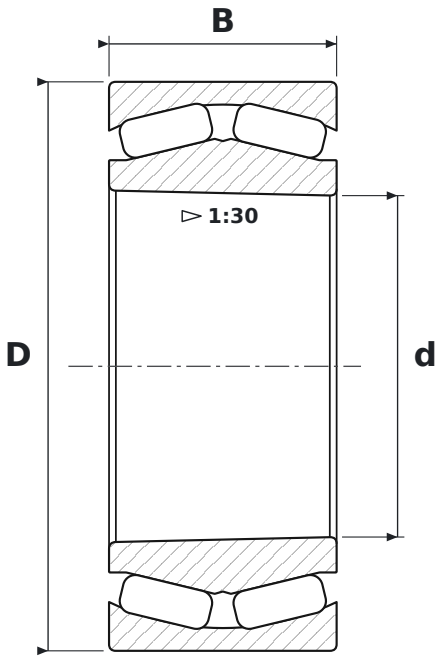


## DIMENSIONS

| | | |
|---|---|---|
| **d** | bore diameter | **150 mm** |
| **D** | outside diameter | **250 mm** |
| **B** | width | **100 mm** |

## WHAT 24130-BE-XL-K30 MEANS

| | |
|---|---|
| **BE** | 40° contact angle, reinforced design |
| **XL** | jakość X-life – mniejsza chropowatość i większa dokładność geometryczna bieżni, wyższa nośność i trwałość |
| **K30** | tapered bore, taper 1:30 |

## SPECIFICATIONS

| | |
|---|---|
| Manufacturer | **FAG** |
| Manufacturer designation | **24130-BE-XL-K30** |
| Rolling elements | **double-row spherical roller bearing** |