Łożysko baryłkowe 24130-CE-K30-W33 NKE

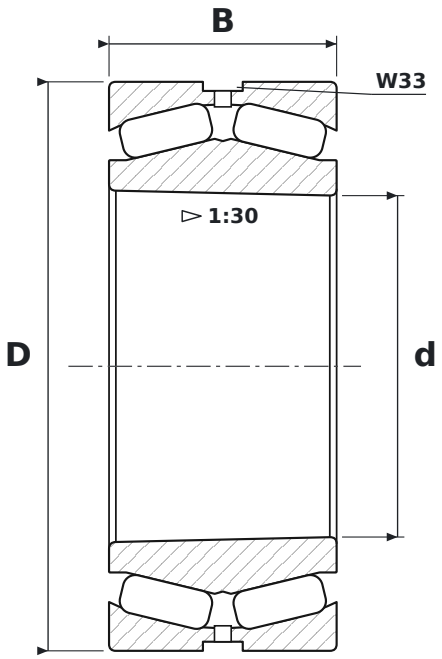

WYMIARY

d	średnica wewnętrzna	**150 mm**
D	średnica zewnętrzna	**250 mm**
B	szerokość	**100 mm**

CO ZNACZY OZNACZENIE 24130-CE-K30-W33

CE	wykonanie z symetrycznymi baryłkami, koszyk stalowy tłoczony
K30	otwór stożkowy, zbieżność 1:30
W33	rowek i otwory smarowe w pierścieniu zewnętrznym

PARAMETRY

Producent	**NKE**
Symbol producenta	**24130-CE-K30-W33**
Elementy toczne	**łożysko baryłkowe dwurzędowe**