Łożysko baryłkowe 24130 CE4S11 NSK

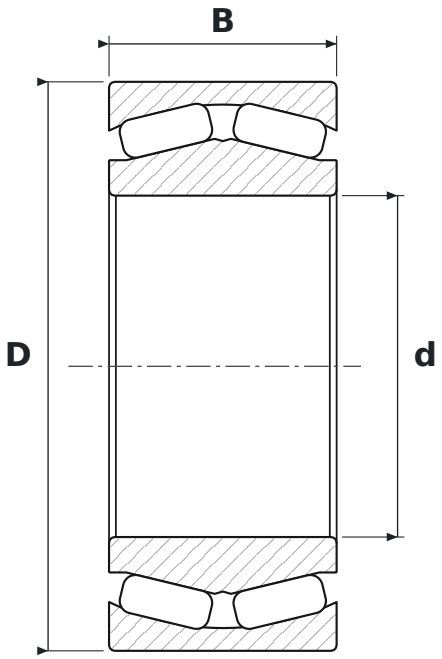

WYMIARY

d	średnica wewnętrzna	**150 mm**
D	średnica zewnętrzna	**250 mm**
B	szerokość	**100 mm**

CO ZNACZY OZNACZENIE 24130 CE4S11

C	pływający pierścień prowadzący, koszyk stalowy tłoczony
E4	rowek i otwory smarowe w pierścieniu zewnętrznym
S11	stabilizacja wymiarowa do +200 °C

PARAMETRY

Producent	**NSK**
Symbol producenta	**24130 CE4S11**
Elementy toczne	**łożysko baryłkowe dwurzędowe**