Łożysko baryłkowe 24130 EAW33 NTN

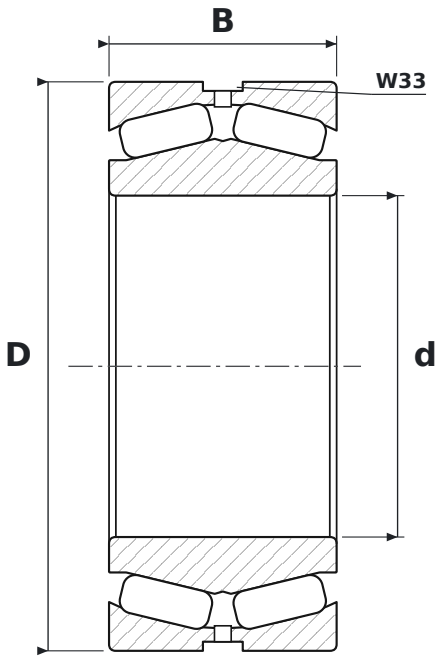

WYMIARY

d	średnica wewnętrzna	**150 mm**
D	średnica zewnętrzna	**250 mm**
B	szerokość	**100 mm**

CO ZNACZY OZNACZENIE 24130 EAW33

EA	koszyk stalowy tłoczony, wykonanie wzmocnione (NSK)
W33	rowek i otwory smarowe w pierścieniu zewnętrznym

PARAMETRY

Producent	**NTN**
Symbol producenta	**24130 EAW33**
Elementy toczne	**łożysko baryłkowe dwurzędowe**
Masa	**18,77 kg**