Spherical roller bearing 24134 CE4S11 NSK

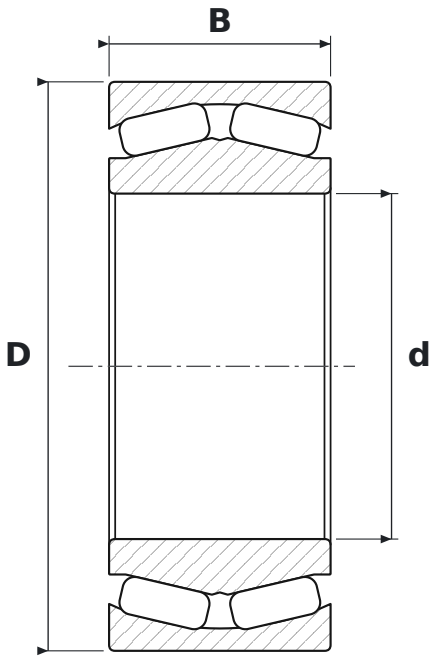

DIMENSIONS

d	bore diameter	**170 mm**
D	outside diameter	**280 mm**
B	width	**109 mm**

WHAT 24134 CE4S11 MEANS

C	pływający pierścień prowadzący, koszyk stalowy tłoczony
E4	rowek i otwory smarowe w pierścieniu zewnętrznym
S11	stabilizacja wymiarowa do +200 °C

SPECIFICATIONS

Manufacturer	**NSK**
Manufacturer designation	**24134 CE4S11**
Rolling elements	**double-row spherical roller bearing**