Spherical roller bearing 24134 EW33C3 NACHI

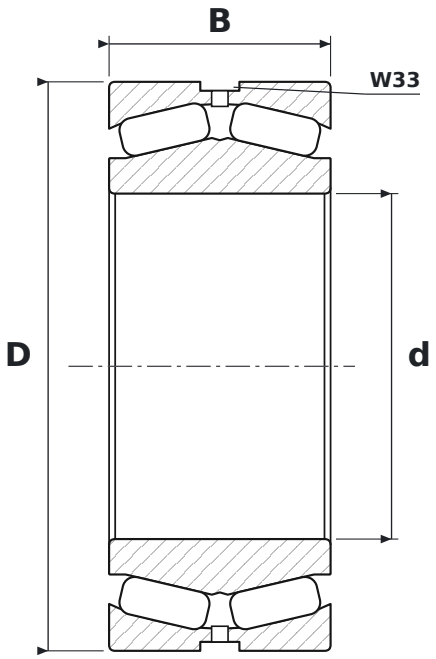

DIMENSIONS

d	bore diameter	**170 mm**
D	outside diameter	**280 mm**
B	width	**109 mm**

WHAT 24134 EW33C3 MEANS

E	zmieniona konstrukcja wewnętrzna łożyska wałeczkowego
W33	rowek i otwory smarowe w pierścieniu zewnętrznym
C3	radial clearance greater than normal

SPECIFICATIONS

Manufacturer	**NACHI**
Manufacturer designation	**24134 EW33C3**
Rolling elements	**double-row spherical roller bearing**