Spherical roller bearing 24136-BE-XL-C4 FAG

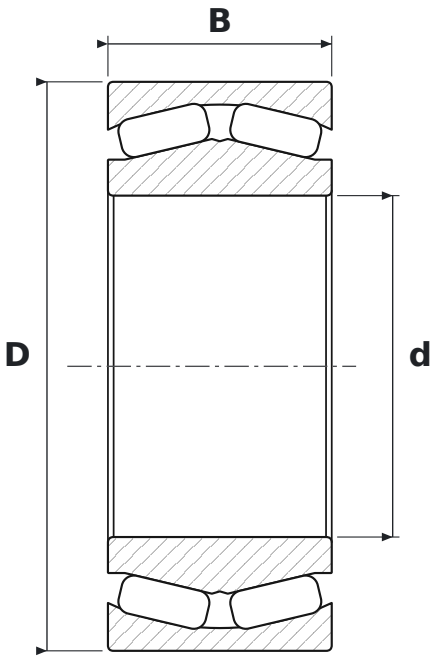

DIMENSIONS

d	bore diameter	**180 mm**
D	outside diameter	**300 mm**
B	width	**118 mm**

WHAT 24136-BE-XL-C4 MEANS

BE	40° contact angle, reinforced design
XL	jakość X-life – mniejsza chropowatość i większa dokładność geometryczna bieżni, wyższa nośność i trwałość
C4	large radial clearance

SPECIFICATIONS

Manufacturer	**FAG**
Manufacturer designation	**24136-BE-XL-C4**
Rolling elements	**double-row spherical roller bearing**