Łożysko wałeczkowe wzdłużne 29336 E NSK

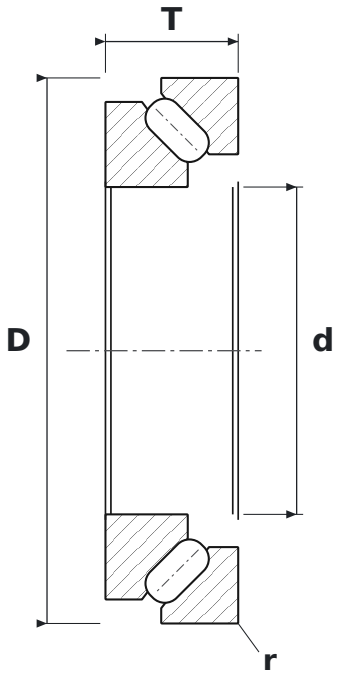

WYMIARY

d	średnica wewnętrzna	**180 mm**
D	średnica zewnętrzna	**300 mm**
T	wysokość łożyska	**73 mm**
d1	średnica zewnętrzna podkładki wałowej	**274,5 mm**
D1	średnica otworu podkładki oprawowej	**227 mm**
r	promień krawędzi (min.)	**3 mm**

PARAMETRY

Producent	**NSK**
Symbol producenta	**29336 E**
r min – promień krawędzi	**3 mm**
Elementy toczne	**łożysko baryłkowe jednorzędowe**
E	**wykonanie wzmocnione, zwiększona nośność**
Nośność dynamiczna C	**1460 kN**
Nośność statyczna C0	**4300 kN**
Prędkość graniczna	**2240 obr/min**
Prędkość nominalna	**1170 obr/min**
Masa	**17,994 kg**