Łożysko wałeczkowe wzdłużne 29464 E.M STEYR

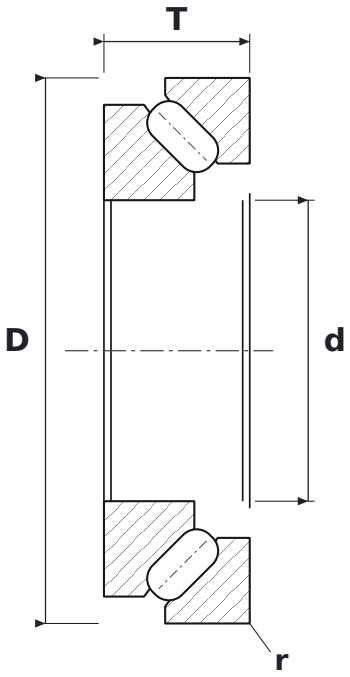

WYMIARY

d	średnica wewnętrzna	**320 mm**
D	średnica zewnętrzna	**580 mm**
T	wysokość łożyska	**155 mm**
d1	średnica zewnętrzna podkładki wałowej	**534,4 mm**
D1	średnica otworu podkładki oprawowej	**422 mm**
r	promień krawędzi (min.)	**7,5 mm**

CO ZNACZY OZNACZENIE 29464 E.M

E	wykonanie wzmocnione, zwiększona nośność
M	koszyk mosiężny masywny

PARAMETRY

Producent	**STEYR**
Symbol producenta	**29464 E.M**
r min – promień krawędzi	**7,5 mm**
Elementy toczne	**łożysko baryłkowe jednorzędowe**
Nośność dynamiczna C	**6000 kN**
Nośność statyczna C0	**19 100 kN**
Prędkość graniczna	**1090 obr/min**
Prędkość nominalna	**530 obr/min**
Masa	**163,06 kg**