Łożysko wałeczkowe wzdłużne 29464-E1-XL FAG

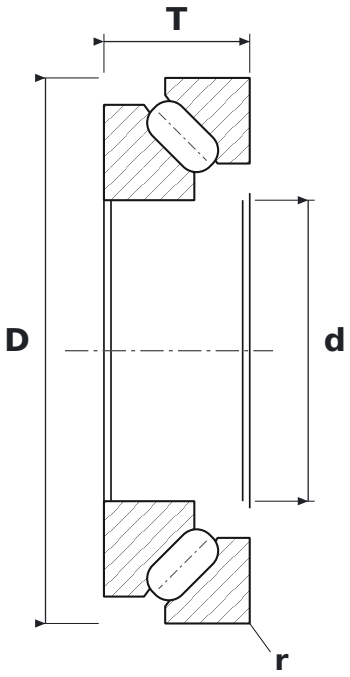

WYMIARY

d	średnica wewnętrzna	**320 mm**
D	średnica zewnętrzna	**580 mm**
T	wysokość łożyska	**155 mm**
d1	średnica zewnętrzna podkładki wałowej	**534,4 mm**
D1	średnica otworu podkładki oprawowej	**422 mm**
r	promień krawędzi (min.)	**7,5 mm**

CO ZNACZY OZNACZENIE 29464-E1-XL

E1	wykonanie wzmocnione E1 (FAG)
XL	jakość X-life – mniejsza chropowatość i większa dokładność geometryczna bieżni, wyższa nośność i trwałość

PARAMETRY

Producent	**FAG**
Symbol producenta	**29464-E1-XL**
r min – promień krawędzi	**7,5 mm**
Elementy toczne	**łożysko baryłkowe jednorzędowe**
Nośność dynamiczna C	**6000 kN**
Nośność statyczna C0	**19 100 kN**
Prędkość graniczna	**1090 obr/min**
Prędkość nominalna	**530 obr/min**
Masa	**163,06 kg**