Łożysko wałeczkowe wzdłużne 29468 E.M STEYR

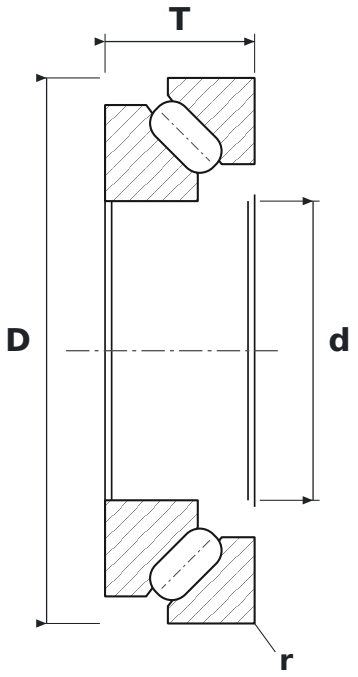

WYMIARY

d	średnica wewnętrzna	**340 mm**
D	średnica zewnętrzna	**620 mm**
T	wysokość łożyska	**170 mm**
d1	średnica zewnętrzna podkładki wałowej	**564,9 mm**
D1	średnica otworu podkładki oprawowej	**445 mm**
r	promień krawędzi (min.)	**7,5 mm**

CO ZNACZY OZNACZENIE 29468 E.M

E	wykonanie wzmocnione, zwiększona nośność
M	koszyk mosiężny masywny

PARAMETRY

Producent	**STEYR**
Symbol producenta	**29468 E.M**
r min – promień krawędzi	**7,5 mm**
Elementy toczne	**łożysko baryłkowe jednorzędowe**
Nośność dynamiczna C	**7200 kN**
Nośność statyczna C0	**23 100 kN**
Prędkość graniczna	**1020 obr/min**
Prędkość nominalna	**475 obr/min**
Masa	**205,52 kg**