Łożysko baryłkowe BS2-2215-2RSK/VT143 STEYR

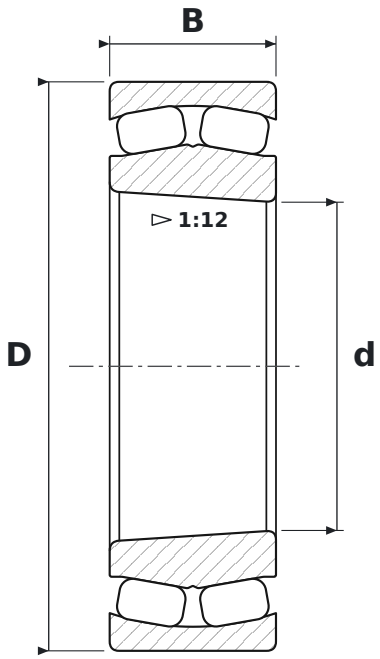

WYMIARY

d	średnica wewnętrzna	**75 mm**
D	średnica zewnętrzna	**130 mm**
B	szerokość	**38 mm**

PARAMETRY

Producent	**STEYR**
Symbol producenta	**BS2-2215-2RSK/VT143**
Elementy toczne	**łożysko baryłkowe**
2RS	**uszczelnienia gumowe stykowe, dwustronne**
K	**otwór stożkowy, zbieżność 1:12**
Luz promieniowy	**CN – normalny**