Łożysko baryłkowe 10X22216 EAW33EE NTN

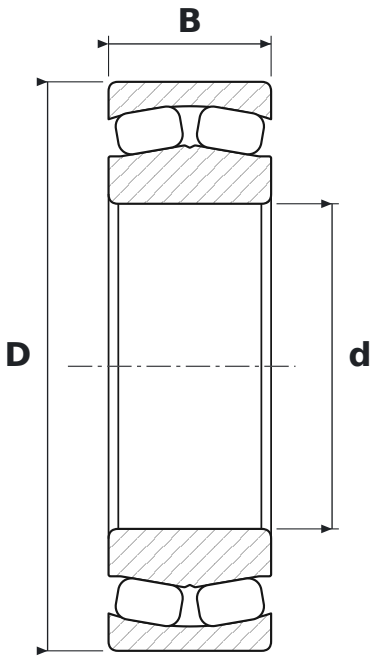

WYMIARY

d	średnica wewnętrzna	**80 mm**
D	średnica zewnętrzna	**140 mm**
B	szerokość	**40 mm**

PARAMETRY

Producent	**NTN**
Symbol producenta	**10X22216 EAW33EE**
Elementy toczne	**łożysko baryłkowe**
Luz promieniowy	**CN – normalny**