Łożysko baryłkowe WS22206-E1-XL-2RSR FAG

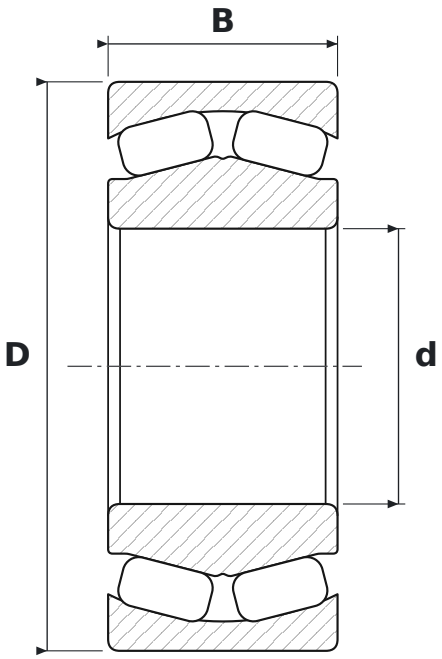

WYMIARY

d	średnica wewnętrzna	**30 mm**
D	średnica zewnętrzna	**62 mm**
B	szerokość	**25 mm**

CO ZNACZY OZNACZENIE WS22206-E1-XL-2RSR

E1	wykonanie wzmocnione E1 (FAG)
XL	jakość X-life – mniejsza chropowatość i większa dokładność geometryczna bieżni, wyższa nośność i trwałość
2RSR	uszczelnienia wargowe stykowe (NBR), dwustronne – warga przylega promieniowo

PARAMETRY

Producent	**FAG**
Symbol producenta	**WS22206-E1-XL-2RSR**
Elementy toczne	**łożysko baryłkowe dwurzędowe**