Spherical roller bearing WS22215-E1-XL-2RSR FAG

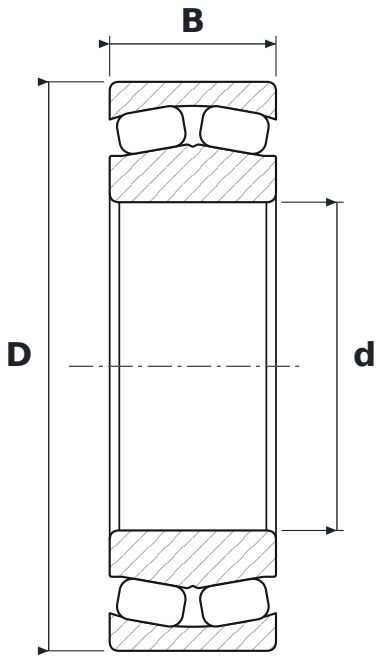

DIMENSIONS

d	bore diameter	**75 mm**
D	outside diameter	**130 mm**
B	width	**38 mm**

WHAT WS22215-E1-XL-2RSR MEANS

E1	reinforced design E1 (FAG)
XL	jakość X-life – mniejsza chropowatość i większa dokładność geometryczna bieżni, wyższa nośność i trwałość
2RSR	uszczelnienia wargowe stykowe (NBR), dwustronne – warga przylega promieniowo

SPECIFICATIONS

Manufacturer	**FAG**
Manufacturer designation	**WS22215-E1-XL-2RSR**
Rolling elements	**double-row spherical roller bearing**
Mass	**2 kg**