Łożysko baryłkowe WS22216-E1-XL-K-2RSR FAG

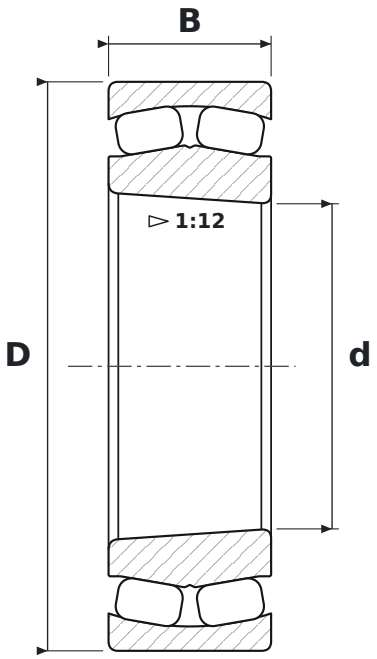

WYMIARY

d	średnica wewnętrzna	**80 mm**
D	średnica zewnętrzna	**140 mm**
B	szerokość	**40 mm**

CO ZNACZY OZNACZENIE WS22216-E1-XL-K-2RSR

E1	wykonanie wzmocnione E1 (FAG)
XL	jakość X-life – mniejsza chropowatość i większa dokładność geometryczna bieżni, wyższa nośność i trwałość
K	otwór stożkowy, zbieżność 1:12
2RSR	uszczelnienia wargowe stykowe (NBR), dwustronne – warga przylega promieniowo

PARAMETRY

Producent	**FAG**
Symbol producenta	**WS22216-E1-XL-K-2RSR**
Elementy toczne	**łożysko baryłkowe dwurzędowe**