Spherical roller bearing WS22217-E1-XL-K-2RSR-C3 FAG

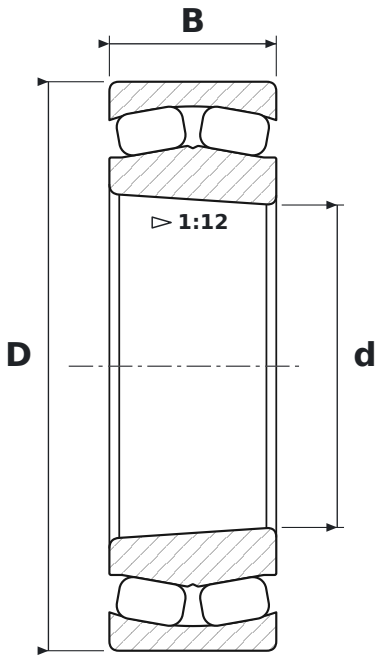

DIMENSIONS

d	bore diameter	**85 mm**
D	outside diameter	**150 mm**
B	width	**44 mm**

WHAT WS22217-E1-XL-K-2RSR-C3 MEANS

E1	reinforced design E1 (FAG)
XL	jakość X-life – mniejsza chropowatość i większa dokładność geometryczna bieżni, wyższa nośność i trwałość
K	tapered bore, taper 1:12
2RSR	uszczelnienia wargowe stykowe (NBR), dwustronne – warga przylega promieniowo
C3	radial clearance greater than normal

SPECIFICATIONS

Manufacturer	**FAG**
Manufacturer designation	**WS22217-E1-XL-K-2RSR-C3**
Rolling elements	**double-row spherical roller bearing**