Łożysko igiełkowe DLF2216 NADELLA

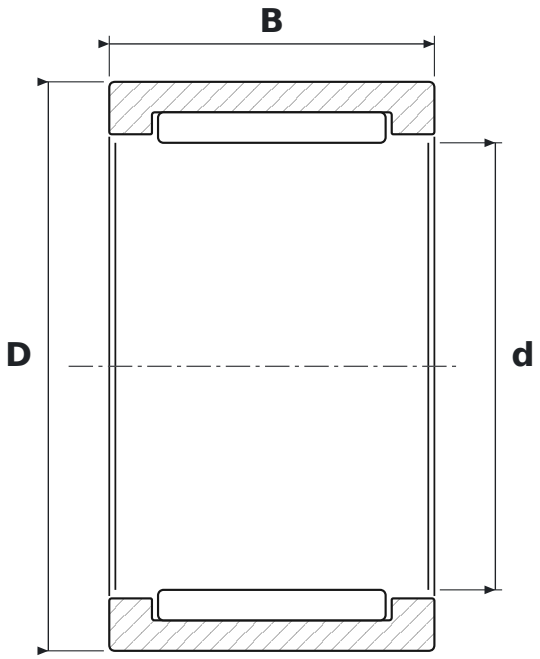

WYMIARY

d	średnica wewnętrzna	**22 mm**
D	średnica zewnętrzna	**28 mm**
B	szerokość	**16 mm**

PARAMETRY

Producent	**NADELLA**
Symbol producenta	**DLF2216**
Elementy toczne	**łożysko igiełkowe, bez koszyka**
Uszczelnienie	**otwarte – bez uszczelnień**
Luz promieniowy	**CN – normalny**