Łożysko igiełkowe HF1816 ZEN

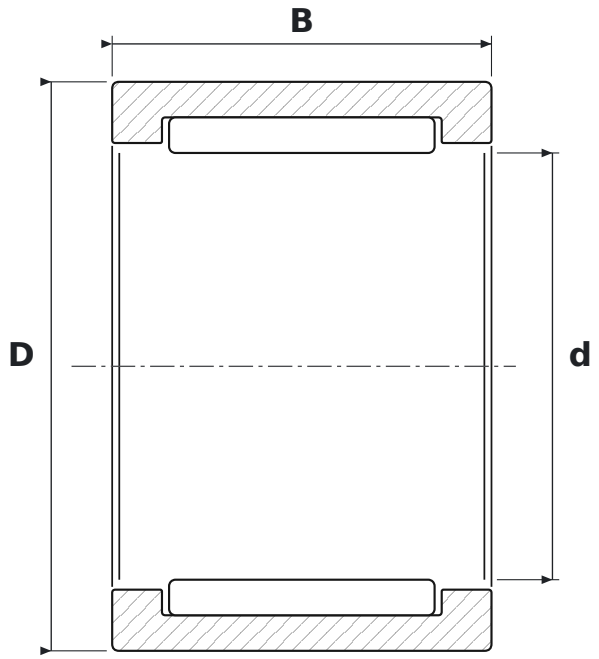

WYMIARY

d	średnica wewnętrzna	**18 mm**
D	średnica zewnętrzna	**24 mm**
B	szerokość	**16 mm**

PARAMETRY

Producent	**ZEN**
Symbol producenta	**HF1816**
Uszczelnienie	**otwarte – bez uszczelnień**
Luz promieniowy	**CN – normalny**
Masa	**0,016 kg**